MOBOTIX M15D-Thermal AllroundDual Thermographic Camera

NOWOŚĆ!

Dualna. Modułowa. Unikalna. Termograficzna.

Broszura informacyjna z dnia 01.06.2014

Dwa w jednym: Przetwornik termowizyjny do wykrywania ruchu oraz 5 MP moduł przetwornika obrazu do identyfikacji z modułową koncepcją budowy platformy M15D zapewnia maksymalną elastyczność. Kamera termowizyjna MOBOTIX M15D-Thermal jest standardowo wyposażona w jeden przetwornik obrazu termowizyjnego z zaślepką w miejscu drugiego przetwornika, której zastosowanie zapewnia klasę szczelności IP66. Ponadto, w celu identyfikacji osób/obiektów możliwe jest, używanie dodatkowych 5MP modułów przetwornika obrazu MOBOTIX, kolorowego lub czarno-białego, teleobiektywu lub obiektywu hemisferycznego, z lub bez filtra LPF. Kamera może przesyłać obraz z jednego przetwornika lub z obu jednocześnie.

- Termowizyjna kamera z przetwornikiem obrazu typ. 50 mk i zakresem temperatury od -40°C do +550°C
- Przetwornik termowizyjny jest w stanie wykryć przedmiot/osobę w całkowitej ciemności i/lub przez dym, smog; przykładowym zastosowaniem może być ochrona granic, w szczególności linii brzegowej gdzie zwykle występuje zamglenie.
- Połączenie z MxActivitySensor zapewnia bardzo wiarygodne wyniki analizy obrazu, wykrycie ruchu osób i pojazdów przy jednoczesnym wyeliminowaniu czynników wywołujących fałszywe alarmy (regularne ruchy obiektów) powodowane przykładowo przez krzewy, trawy, wodę, chmury, fale itd..
- W obrazie nie widać odblasków z silnych źródeł światła (takich jak reflektory, lampy ręczne). Nie można oślepić kamery.
- Wykrywa rozgrzane miejsca w urządzeniach technicznych, obrazuje ustereki w systemach fotowoltaicznych, kontroluje stopień nagrzania łożysk maszynowych itp..
- Niski pobór mocy kamery max. 5,5 W (przetwornik termowizyjny oraz 5 MP moduł przetwornika obrazu bez dodatkowych urządzeń MxBus), zasilanie PoE przez kabel Ethernetowy, tak jak we wszystkich innych kamerach MOBOTIX.
- Przetwornik termowizyjny jest konfigurowany przy użyciu oprogramowania kamery za pośrednictwem przeglądarki internetowej, możliwe jest wyświetlanie obrazu termowizyjnego w oprogramowaniu firmy MOBOTIX (MxEasy, MxCC, APP).

Dostępne obiektywy

M15D-thermal jest dostępna w trzech wersjach, różniących się kątem widzenia obiektywu wbudowanego w przetwornik podczerwieni:

MX-M15D-Thermal-L43 - poziomy kąt widzenia 45°
MX-M15D-Thermal-L65 - poziomy kąt widzenia 25°
MX-M15D-Thermal-L135- poziomy kąt widzenia 17°

MOBOTIX M15D-Thermal: wodoszczelna, termowizyjna kamera IP z klasą szczelności IP66 (-30° C do +60° C) Kamery termowizyjne widzą rzeczy niewidoczne dla ludzkiego oka. Oparte są na sprawdzonej platformie systemu M15, M15D-Thermal posiada zupełnie nowe możliwości zastosowań. W połączeniu z pozostałymi czujnikami kamery (czujnik PIR, mikrofon itp.) i możliwościami zintegrowanego oprogramowania do analizy obrazu wideo (MxActivitySensor, detekcja ruchu, logika zdarzeń itp.), możliwe jest stworzenie niezawodnego systemu wykrywania obecności i kierunku ruchu ludzi lub pojazdów znajdujących się nawet za krzakami, w całkowitej ciemności itp..

M15D-Thermal - Dane techniczne	
Wewnętrzna/ Zewnętrzna:	Wew./Zewnętrzna, zmienne warunki atmosferyczne (IP66), -30...+60 °C
Obiektywy: **(średnica 35mm)**	L43: 45°, L65: 25°, L135: 17° (poziomy kąt widzenia)
Czułość	NETD typ. 50 mK, <79 mK, IR zakres: 7.5 do 13.5 µm
Maksymalny rozmiar obrazu: **(Obraz termalny)**	336x252 pikseli Obraz termalny może zostać przeskalowany przez oprogramowanie kamery do formatu QXGA (2048 x 1536 pikseli)
Zoom/Pan:	Ciągle do 8x Zoom + Pan/Tilt (digital) (temperatura wykrywanych obiektów)
Maksymalna ilość klatek na sekundę:	9 fps nawet w przypadku gdy obraz z przetwornika termicznego i (opcjonalnie) innego przetwornika MOBOTIX są wyświetlane jednocześnie
Minimalna czułość światła:	NETD typ. 50 mK, < 79 mK, IR range: 7.5 to 13.5 µm
Interfejsy:	Ethernet 10/100 Mbit, MiniUSB, MxBus, I/O i RS232 z akcesoriami
Wewnętrzny DVR: **[MB]**	Do 64 GB z kartą MicroSD
Funkcje Audio:	Zintegrowane głośniki i mikrofon Zsynchronizowany ruch audio, głośnik dwukierunkowy, nagrywanie audio
Zasilanie:	PoE (IEEE 802.3af/t) • PoE-klasa 3 • typ. 5,0 W, < 5.5 W z dodatkowym przetwornikiem obrazu MX
Funkcje oprogramowania:	Detekcja ruch (VideoMotion), MxActivitySensor, zewnętrzne sygnały ,czujnik temperatury PIR, mikrofon, detektor wstrząsów, powiadomienia przez eMail, FTP, telefon (VoIP, SIP), wizualny/dźwiękowy alarm, przed i po nagrywane obrazy alarmowe
Uzbrajanie • Wyzwalanie:	harmonogram 365-dni • wielokrotność zdarzeń
Pamięć Zewnętrzna:	Do 4 TB na PC/Server/NAS
Numer Artykułu:	MX-M15D-Thermal-L43 MX-M15D-Thermal-L65 MX-M15D-Thermal-L135

Obraz z przetwornika termograficznego.

Dane techniczne mogą ulec zmianie bez uprzedzenia

Producent
MOBOTIX AG - Headquarters in Germany
Kaiserstrasse D-67722
Langmeil

Lokalny dostawca rozwiązań Mobotix
WeberSystems - P.W.PARTNER M.WEBER
Rugiańska 17 | 71-653 Szczecin | Polska
NIP: 851-283-64-44 | Regon: 320578270
info@weber-systems.pl | tel: +48 91 817 11 87, +48 507 93 23 23
www.weber.pl

Dostępne akcesoria

Przetwornik dzienny

Przetwornik obrazu

- **dla kamer: S15D, M15**
- zintegrowany przetwornik obrazu, obiektyw oraz mikrofon
- dostępne kąty obiektywów od 13° do 180°
- łatwe połączenie przetwornika z obudową kamery za pomocą szybkiego łącznika

Zewnętrzna część przetwornika dostępna jest w kolorze białym i czarnym. Pozwala to na dyskretną instalację zarówno wewnątrz pomieszczeń jak i na zewnątrz.

Przetwornik nocny

Przetwornik obrazu

- **dla kamer: S15D, M15**
- zintegrowany przetwornik obrazu, obiektyw oraz mikrofon
- dostępne kąty obiektywów od 13° do 180°
- łatwe połączenie przetwornika z obudową kamery za pomocą szybkiego łącznika
- przetwornik dostępne także z filtrem LPF

Zewnętrzna część przetwornika dostępna jest w kolorze białym i czarnym. Pozwala to na dyskretną instalację zarówno wewnątrz pomieszczeń jak i na zewnątrz.

Przetwornik nocny LPF

Przetwornik obrazu LPF

- **dla kamer: S15D, M15**
- zintegrowany przetwornik obrazu, obiektyw oraz mikrofon
- dostępne kąty obiektywów od 13° do 180°
- łatwe połączenie przetwornika z obudową kamery za pomocą szybkiego łącznika
- przetwornik z filtrem LPF

Zewnętrzna część przetwornika dostępna jest w kolorze białym i czarnym. Pozwala to na dyskretną instalację zarówno wewnątrz pomieszczeń jak i na zewnątrz.

Obraz z przetwornika obrazu (nocny)

Obraz z przetwornika termograficznego (L43)

Przetwornik termograficzny

Termowizyjna kamera z przetwornikiem obrazu typ. 50 mk i zakresem temperatury od -40°C do +550°C dostępna jest w kilku rozmaitych wariantach.

Model przetwornika	Parametry
MX-M15D-Thermal-L43	L43 thermal sensor, poziomy kąt widzenia 43°
MX-M15D-Thermal-L65	L65 thermal sensor, poziomy kąt widzenia 25°
MX-M15D-Thermal-L135	L135 thermal sensor, poziomy kąt widzenia 17°

Dane techniczne mogą ulec zmianie bez uprzedzenia

Producent
MOBOTIX AG - Headquarters in Germany
Kaiserstrasse D-67722
Langmeil

Lokalny dostawca rozwiązań Mobotix
WeberSystems - P.W.PARTNER M.WEBER
Rugiańska 17 | 71-653 Szczecin | Polska
NIP: 851-283-64-44 | Regon: 320578270
info@weber-systems.pl | tel: +48 91 817 11 87, +48 507 93 23 23
www.weber.pl

Dostępne akcesoria

MX-232-IO-Box

Moduł rozszerzeń z dwoma wejściami i wyjściami cyfrowymi. (-30 do +60 °C / -22 do +140 °F; IP65).

Pozwala na podłączenie do kamery dodatkowych czujników, a za pomocą wyjśc cyfrowych sterować innymi urządzeniami. Moduł posiada także interfejs RS232. MX-232-IO-Box podłączany do kamery jest przez port USB lub MxBus.

MX-Patch-Box

Moduł pozwalający na szczelne połączenie przewodów sieciowych Mobotix oraz standardowych przewodów sieciowych (-30 do 60 °C / -22 to +140 °F) (IP65)

MX-NPA-Box

Odporny na warunki atmosferyczne PoE Injector (-30dto +60 °C / -22 do +140 °F; IP65). Zasilanie PE zgodne ze standardem IEEE 802.3af. Wymaga zasilania od 12 do 57 V DC.

MX-GPS-Box

Odporny na warunki atmosferyczne moduł GPS (-30 to +60 °C / -22 to +140 °F; IP65). Umożliwia synchronizację czasu dla kamer oraz lokalizację kamer. Posiada dodatkowy czujnik temperatury oraz czujnik oświetlenia. Podłączany do kamer za pomocą MxBus.

Power Adapter PoE Set

- **ZasilaczPoE injector z funkcją rossover function umożliwijącą bezpośrednie połączenie kamery z PC**
- Dla wszystkich kamer MOBOTIX (oprócz M1 i M 10), Mx2wire i innych urządzeń PoE
- Zasilanie napięciami 12 - 42 V, dla wszystkich klas PoE

Przewód MiniUSB

- Zapewnia szczelne połączenie (IP65) pomiędzy kamerami MOBOTIX, a modułami rozszerzeń (MX-232-IO-Box, ExtIO, CamIO)
- dwie proste wtyczki

Dane techniczne mogą ulec zmianie bez uprzedzenia

Producent
MOBOTIX AG - Headquarters in Germany
Kaiserstrasse D-67722
Langmeil

Lokalny dostawca rozwiązań Mobotix
WeberSystems - P.W.PARTNER M.WEBER
Rugiańska 17 | 71-653 Szczecin | Polska
NIP: 851-283-64-44 | Regon: 320578270
info@weber-systems.pl | tel: +48 91 817 11 87, +48 507 93 23 23
www.weber.pl

Montaż ścienny

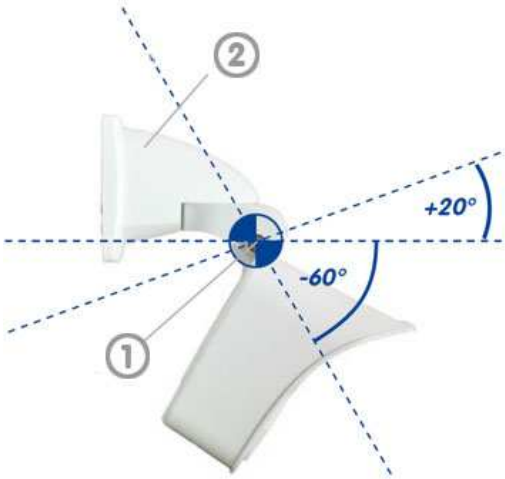

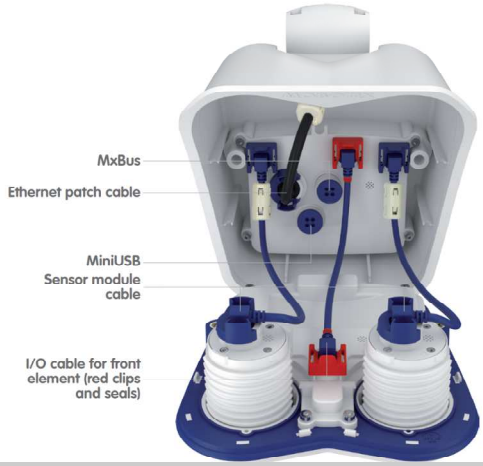

1 - Zawias
2 - Uchwyt ścienny
Uchwyt sufitowy

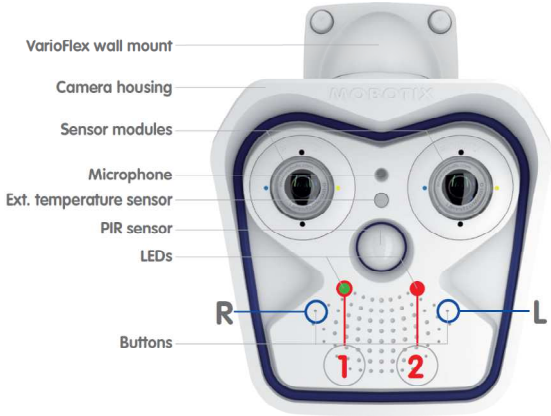

LED 1: Power (on), Error (flashes)
LED 2: Recording (flashes)

1 - Ochrona przed trudnymi warunkami atmosferycznymi
2 - Uchwyt sufitowy

Dane techniczne mogą ulec zmianie bez uprzedzenia

Producent
MOBOTIX AG - Headquarters in Germany
Kaiserstrasse D-67722
Langmeil

Lokalny dostawca rozwiązań Mobotix
WeberSystems - P.W.PARTNER M.WEBER
Rugiańska 17 | 71-653 Szczecin | Polska
NIP: 851-283-64-44 | Regon: 320578270
info@weber-systems.pl | tel: +48 91 817 11 87, +48 507 93 23 23
www.weber.pl